BAN HỌC TẬP CÔNG NGHỆ PHẦN MỀM

TRAINING GIỮA KỲ I NĂM HỌC 2025 – 2026

ĐOÀN KHOA
CÔNG NGHỆ PHẦN MỀM
BAN HỌC TẬP

Sharing is learning

BAN HỌC TẬP

Khoa Công nghệ Phần mềm

Trường Đại học Công nghệ Thông tin

Đại học Quốc gia thành phố Hồ Chí Minh

CONTACT

bht.cnpm.uit@gmail.com

fb.com/bhtcnpm

fb.com/groups/bht.cnpm.uit

TEAM HỌC THUẬT

bhtcnpm.com

handbook.bhtcnpm.com

youtube.com/@bhtcnpm

TRAINING

TỔ CHỨC VÀ CẤU TRÚC MÁY TÍNH 2

Thời gian: 19:00 thứ 5 ngày 30/10/2025

Địa điểm: Microsoft Teams - w2dsy1q

Trainer: Phạm Quốc Toàn – KTPM2025.3
Bùi Phạm Hồng Kha – KTPM2025.1

ĐOÀN KHOA
CÔNG NGHỆ PHẦN MỀM
BAN HỌC TẬP
Sharing is learning

Đề thi thử số 1

TỔ CHỨC VÀ CẤU TRÚC MÁY TÍNH 2

ĐOÀN KHOA
CÔNG NGHỆ PHẦN MỀM
BAN HỌC TẬP
Sharing is learning

Câu 1. Chức năng chính của Bộ chọn dữ liệu (Mux) là gì?

A. Cộng hai số nhị phân

B. Chọn một trong nhiều tín hiệu đầu vào để đưa ra đầu ra

C. So sánh hai tín hiệu đầu vào

D. Lưu trữ tín hiệu trong một khoảng thời gian

Đáp án B: Bộ chọn là một mạch tổ hợp có chức năng lựa chọn một trong những ngõ vào dữ liệu để gửi tới một ngõ ra duy nhất dựa trên các ngõ vào điều khiển.

ĐOÀN KHOA CÔNG NGHỆ PHẦN MỀM
BAN HỌC TẬP
Sharing is learning

Câu 2. Máy tính thế hệ thứ hai không có ưu điểm gì so với thế hệ thứ nhất?

A. Kích thước nhỏ hơn, tốc độ nhanh hơn

B. Ít tỏa nhiệt, tiết kiệm điện năng hơn

C. Dễ lập trình hơn nhờ ngôn ngữ cấp cao

D. Giá thành rẻ và phổ biến cho người dùng

Đáp án: D: máy tính thế hệ thứ 2 chưa phổ biến cho người dùng cá nhân.

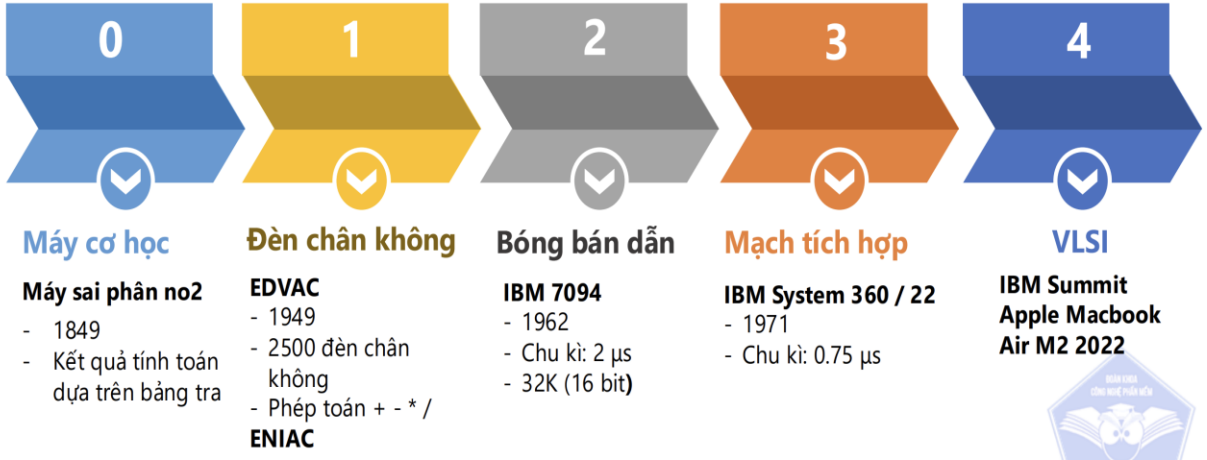

ĐOÀN KHOA CÔNG NGHỆ PHẦN MỀM
BAN HỌC TẬP
Sharing is learning

Câu 3. Hãy đưa ra dạng Minterm của $F(D,E,F) = (DE + F')(EF' + D')$

A. $F(D,E,F) = D'E'F + D'EF' + DE'F$

B. $F(D,E,F) = D'E'F' + D'EF' + DE'F$

C. $F(D,E,F) = D'E'F' + D'EF' + D'E'F'$

D. $F(D,E,F) = D'E'F' + D'EF' + DEF'$

Đáp án: D

D	E	F	$F(D,E,F)$
0	0	0	1
0	0	1	0
0	1	0	1
0	1	1	0
1	0	0	0
1	0	1	0
1	1	0	1
1	1	1	0

F(D,E,F) = D'E'F' + D'EF' + DEF'

- **Minterm biểu diễn tổng của các tích nên chọn các biểu thức có kết quả là 1**
- **Mỗi phần tử trong 1 biểu thức là 0 thì lấy phần bù**
- **Ví dụ nhóm 1 D = 0; E = 0; F = 0 nên lấy tích các phần tử là D'E'F'**

BAN HỌC TẬP
Sharing is learning

Câu 4. Biểu thức rút gọn của $F(x, z) = xz + z' + x'z$

A. $z' + z(x + x')$ **B.** $z' + 2xz$ **C.** $2z'$ **D.** 1

Đáp án: D

- **xz + z′ + x′z**
- **= (xz + x′z) + z′**
- **= z(x+x′) + z′ // phần tử bù**
- **= z + z′**
- **= 1**

BAN HỌC TẬP
ĐOÀN KHOA CÔNG NGHỆ PHẦN MỀM
BAN HỌC TẬP
Sharing is learning

Câu 5: Biết một thiết bị lưu trữ có dạng sóng của ngõ vào D, ngõ ra Q (ban đầu có tín hiệu mức 0) và tín hiệu điều khiển như hình bên dưới, hãy cho biết thiết bị đó loại gì và kích bằng tín hiệu gì?

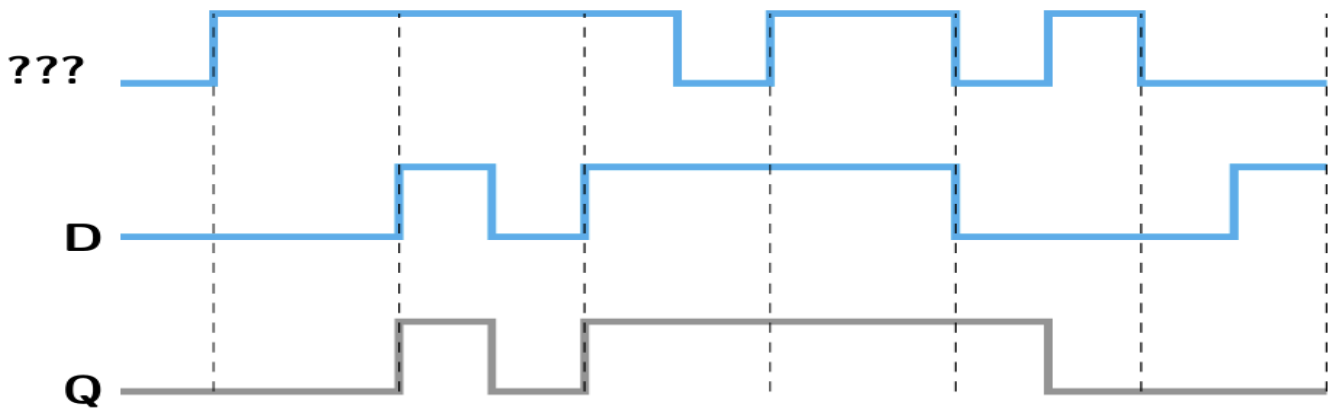

A. D Latch, kích mức cao

B. D Latch, kích mức thấp

C. D Flipflop, kích mức lên

D. D Flipflop, kích mức xuống

ĐOÀN KHOA CÔNG NGHỆ PHẦN MỀM
BAN HỌC TẬP
Sharing is learning

Câu 5: Biết một thiết bị lưu trữ có dạng sóng của ngõ vào D, ngõ ra Q (ban đầu có tín hiệu mức 0) và tín hiệu điều khiển như hình bên dưới, hãy cho biết thiết bị đó loại gì và kích bằng tín hiệu gì?

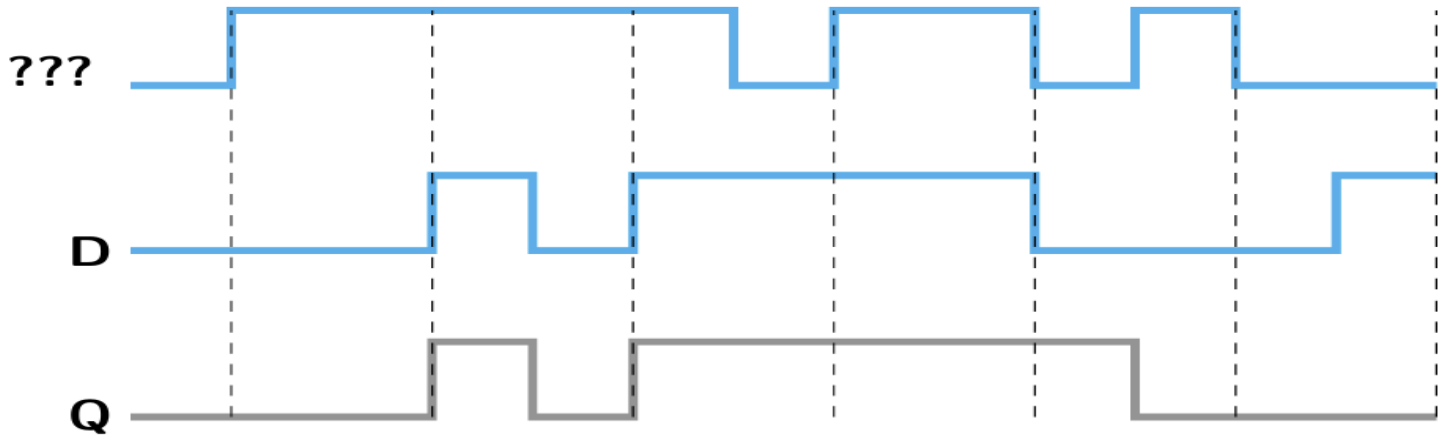

Đáp án: A

Mẹo xác định

+chú ý những cạnh lên hoặc cạnh xuống của chuỗi sóng Q. Nếu tương tự như sóng D ⇒ tín hiệu đang tích cực

ĐOÀN KHOA CÔNG NGHỆ PHẦN MỀM
BAN HỌC TẬP
Sharing is learning

Câu 6. Dạng thập phân của số 0110112 là bao nhiêu?

A.27 B.20 C.26 D. 17

Đáp số A:

$$1^4 1^3 0^2 1^1 1^0 = 2^4 + 2^3 + 0^2 + 2^1 + 2^0 = 27$$

ĐOÀN KHOA CÔNG NGHỆ PHẦN MỀM
BAN HỌC TẬP
Sharing is learning

Câu 7. Thiết bị nào sau đây không phải là máy tính nhúng?

A. Lò vi sóng

B. Xe ô tô có thiết bị điều khiển tự động

C. Máy chủ Web

D. Điện thoại thông minh

Đáp số C:

Máy tính nhúng là 1 hệ thống máy tính chuyên cho 1 chức năng cụ thể cho một thiết bị

ĐOÀN KHOA CÔNG NGHỆ PHẦN MỀM
BAN HỌC TẬP
Sharing is learning

Câu 8: Chọn đáp án đúng cho kết quả của biểu thức bìa K sau theo Minterm

F: AB \ CD	00	01	11	10
00	1	1	1	
01		1	1	
11			1	
10	1		1	

A. F(A,B,C,D) = CD + A'D + B'C'D'

B. F (A,B,C,D) = CD + AD' + B'C'D'

C. F (A, B, C, D) = CD + AD + BCD

D. F (A, B, C, D) = CD + A'D + B'C'D'

Đáp án: D

- **Vì viết theo dạng tổng của các tích và nhóm các nhóm có kết quả là 1.**
- **Nhóm các nhóm có lũy thừa của 2**
- **16-> 8 -> 4 -> 2**
- **Nhóm 1 : cột CD 11 do CD không đổi nên viết lại trong biểu thức còn AB không ghi vào.**
- **Nhóm 2: cột CD 01 11 và cột AB 00 01. Do D và A không đổi giá trị nên viết vào biểu thức, A lấy bù vì biểu thức lấy theo dạng minterm.**
- **Nhóm 3: cột CD 00 và AB 01.Do BCD không đổi nên viết vào biểu thức và lấy bù mỗi phần tử.**

BAN HỌC TẬP
Sharing is learning

Câu 9. Điểm khác biệt giữa latch và flip-flop là:

A. Flip-flop không có đầu vào

B. Latch không có đầu ra

C. Latch hoạt động theo mức, flip-flop hoạt động theo cạnh xung

D. Cả hai hoạt động giống nhau

Đáp án: C

BAN HỌC TẬP
Sharing is learning

Câu 10: Số thập lục phân A3 tương ứng với số nào ở hệ nhị phân?

A. 10100011

B. 11010011

C. 10011100

D. 10101100

➔Đáp án: A

<u>Giải:</u>

A = 10

=>A3 = 103

➔Đổi về hệ nhị phân:

- **10 = 1010**
- **3 = 0011**

⇒A3 = 10100011

(*1 kí số hệ thập lục phân bằng 4 kí số hệ nhị phân)

ĐOÀN KHOA CÔNG NGHỆ PHẦN MỀM
BAN HỌC TẬP
Sharing is learning

Câu 11:Biểu thức nào sau đây thể hiện tính phủ định của phủ định trong đại số Boolean?

A. $x'+y'=y'+x'$

B. $x'x = 0$

C. $x'1=x'$

D. $x''=x$

Đáp án: D

A. Tính giao hoán

B. Phần tử bù

C. Tồn tại phần tử trung hòa

ĐOÀN KHOA CÔNG NGHỆ PHẦN MỀM
BAN HỌC TẬP
Sharing is learning

Câu 12. Trong tháp bộ nhớ, dữ liệu thường được sao chép từ bộ nhớ cấp thấp lên cấp cao hơn để:

A. Tăng dung lượng lưu trữ

B. Tăng tốc độ truy xuất

C. Giảm chi phí

D. Giảm số lượng lệnh xử lí

Đáp án: B

ĐOÀN KHOA CÔNG NGHỆ PHẦN MỀM
BAN HỌC TẬP
Sharing is learning

Câu 13. Chuyển đổi số 3.5 về dạng floating point 32 bit

A. $0x40700000$ **B.** $0x30200000$ **C.** $0x40200000$ **D.** $0x40600000$

Đáp án: D

Bước 1: Đổi 3.5 về dạng nhị phân->11.1

Bước 2: Chuẩn hóa : 11.1-> 1.11* 2^1

Bước 3: Xác định

S = 0

E – 127 = 1 ⇔ E = 1 + 127 = 128 -> Chuyển về hệ nhị phân: 10000000

F = 11

Bước 4: Biểu diễn dưới dạng S|E|F

➔ 0100000001100.....(thêm bit 0 đến khi đủ 32 bit)

➔ 0x40600000

ĐOÀN KHOA CÔNG NGHỆ PHẦN MỀM
BAN HỌC TẬP
Sharing is learning

Câu 14. Trong mạch ALU, Nếu có 2 cổng vào và mỗi cổng 64 bit thì thực hiện phép toán bao nhiêu bit?

A. 128 bit

B. 128 bit trở xuống

C. 64 bit trở lên

D. 64 bit

Đáp án: D

- Trong mạch ALU, ngõ ra thực hiện phép toán tương ứng với số bit của ngõ vào.

ĐOÀN KHOA CÔNG NGHỆ PHẦN MỀM
BAN HỌC TẬP
Sharing is learning

II. TỰ LUẬN

Câu 1: Vẽ ngõ ra Q của FF D loại kích cạnh lên nếu ngõ vào D có dạng sóng như trong hình vẽ:

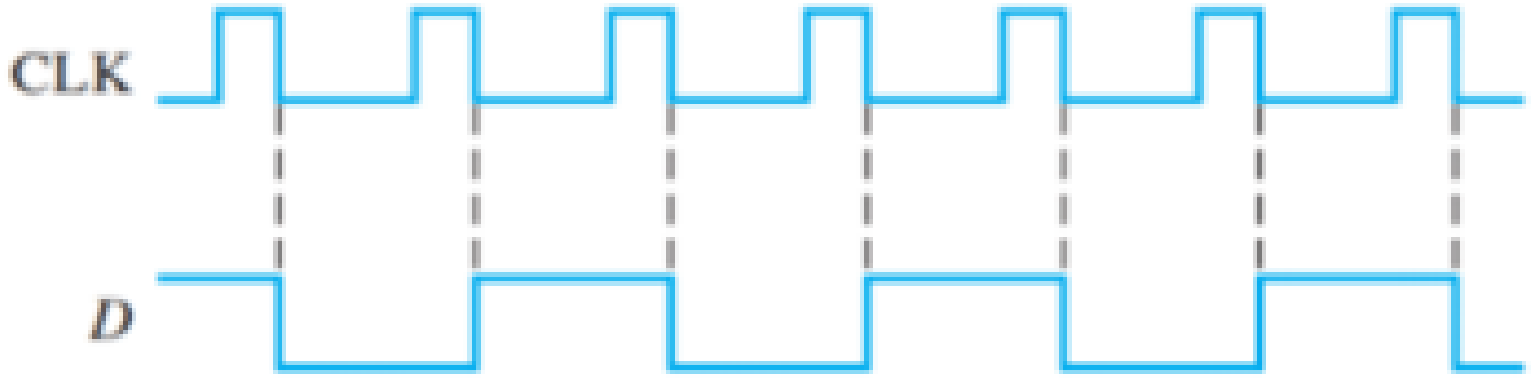

ĐOÀN KHOA CÔNG NGHỆ PHẦN MỀM
BAN HỌC TẬP
Sharing is learning

➔Giải

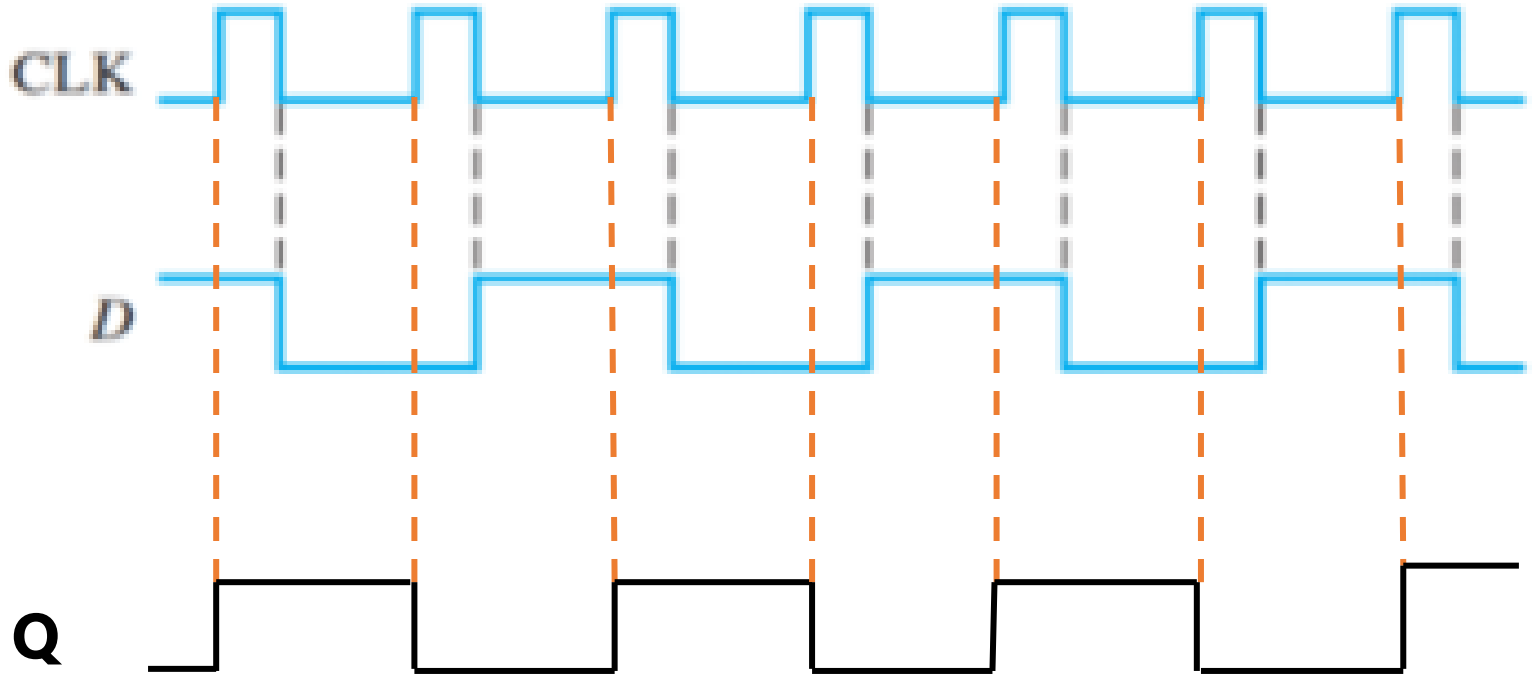

ĐOÀN KHOA CÔNG NGHỆ PHẦN MỀM
BAN HỌC TẬP
Sharing is learning

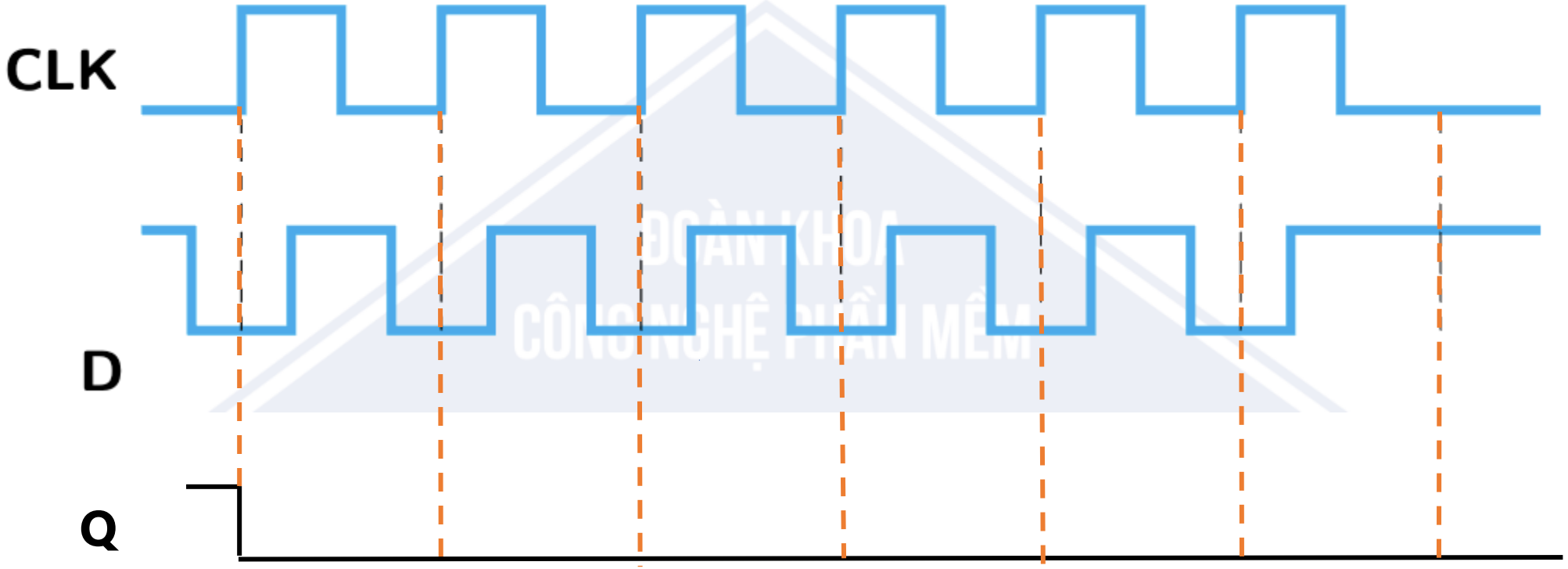

ĐOÀN KHOA
CÔNG NGHỆ PHẦN MỀM
BAN HỌC TẬP
Sharing is learning

Câu 2: Thiết kế mạch báo lỗi thang máy (F=1 khi có lỗi). Thang máy được xem là có lỗi khi gặp một trong các trường hợp sau: Cửa mở (A=1) nhưng thang đang di chuyển (B=1), hoặc cửa đóng (A=0) nhưng cảm biến cửa không phản hồi (C=0)

A	B	C	F
0	0	0	1
0	0	1	0
0	1	0	1
0	1	1	0
1	0	0	0
1	0	1	0
1	1	0	1
1	1	1	1

A \ BC	00	10	11	01
0	1	1		
1		1	1	

$$\Rightarrow F = A'C' + AB$$

- Nhóm các nhóm 1 lại với nhau và lưu ý không nên nhóm 2 số 1 thẳng đứng vì khi viết biểu thức sẽ không đưa được về dạng tối ưu mà cần phải biến đổi thêm.

ĐOÀN KHOA CÔNG NGHỆ PHẦN MỀM
BAN HỌC TẬP
Sharing is learning

F=A'C'+AB

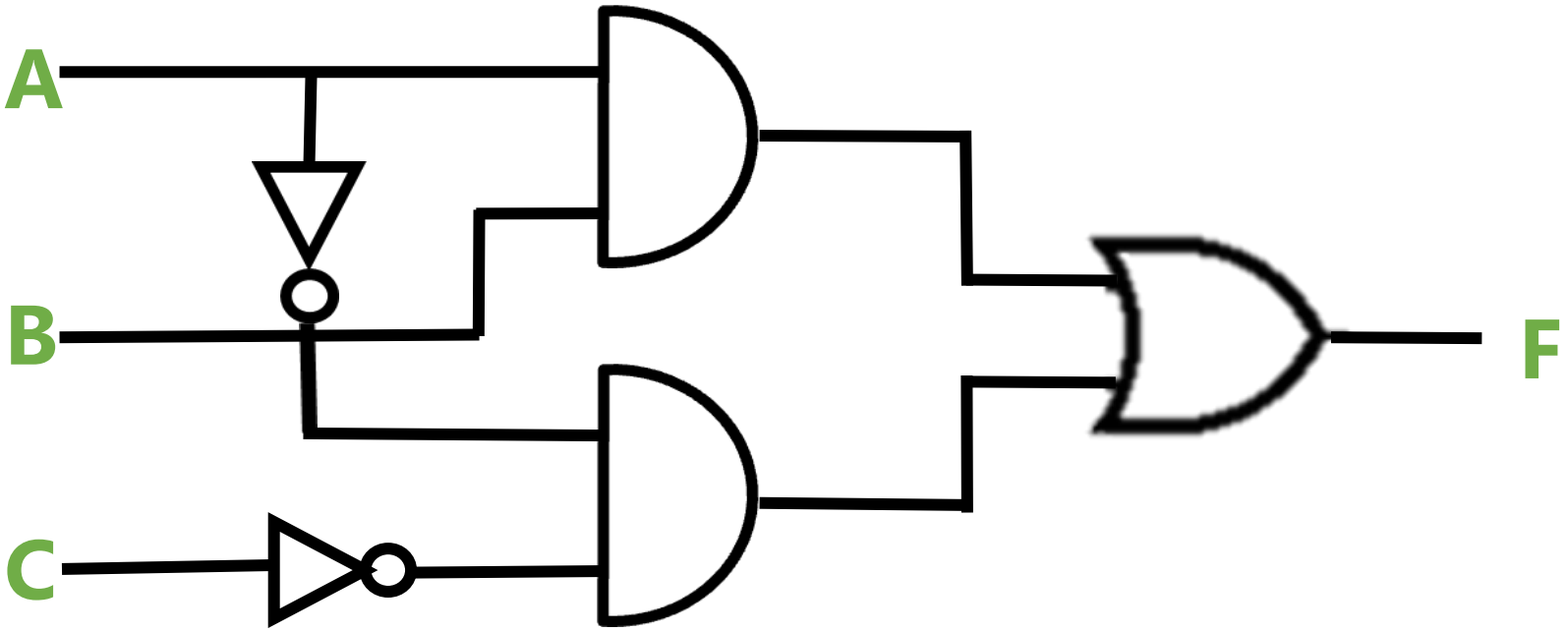

BOÀN KHOA
CÔNG NGHỆ PHẦN MỀM
BAN HỌC TẬP
Sharing is learning

Đề thi thử số 2

TỔ CHỨC VÀ CẤU TRÚC MÁY TÍNH 2

ĐOÀN KHOA
CÔNG NGHỆ PHẦN MỀM
BAN HỌC TẬP
Sharing is learning

Câu 1. Chọn đáp án đúng cho kết quả biểu thức bìa K sau theo Maxterm:

F: AB \ CD	00	01	11	10
00		0	0	
01				
11	0			0
10	0	0	0	0

A. F (A, B, C, D) = (D′ + B) (D + C′)

B. F (A, B, C, D) = (D′ + C) (D + C)

C. F (A, B, C, D) = (D′ + A) (D + A)

D. F (A, B, C, D) = (D′ + B) (D + B)

- Nhóm các nhóm 0 theo lũy thừa mũ 2, nhóm lại ta được 2 nhóm 4
- Nhóm 1: Cột CD 01 &11 và hàng AB 10 & 00, có A,C thay đổi giá trị nên bỏ, D thì mang giá trị là 1 ⇒ D'+B
- Nhóm 2 : Cột CD 00 &10 và hàng AB 11 & 10, có B,C thay đổi giá trị nên bỏ, A thì mang giá trị là 1 ⇒ D+A'
- Biểu diễn hàm dưới dạng tích của nhóm 1 và nhóm 2

CÔNG NGHỆ PHẦN MỀM
BAN HỌC TẬP
Sharing is learning

Câu 2. Số thập phân 42 tương ứng với số nào trong hệ thập lục phân?

A. $2A_{16}$

B. 29_{16}

C. $2B_{16}$

D. 32_{16}

➔Đáp án: A

Giải:

Chia cho 16	Thương	Dư
42 ÷ 16	2	10 (A)
2 ÷ 16	0	2

=>Viết các số dư **ngược từ dưới lên**: **42_{10} = $2A_{16}$**

ĐOÀN KHOA CÔNG NGHỆ PHẦN MỀM
BAN HỌC TẬP
Sharing is learning

Câu 3. Hãy rút gọn biểu thức sau bằng đại số BOOLEAN F (A, B, C) = ABC+A′+B′+C′+(BC)′

A. ABC+A′+B′+C′

B. ABC+A′B

C.0

D.1

F(A,B,C) = ABC + A′ + B′ + C′ + (BC)′
= ABC + A′ + B′ + C′ + B′ + C′
(Định lý De-morgan tích thành tổng)
= ABC + A′ + B′ + C′
(tính lũy đẳng)
= (ABC + A′) + B′ + C′

= A′ + BC + B′ + C′
(Tính phân phối x + yz = (x+y)(x+z))
= BC + B′ + A′ + C′
=B′ + C + A′ + C′
=B′ + 1 + A′
= 1 (Tính nuốt)

ĐOÀN KHOA CÔNG NGHỆ PHẦN MỀM
BAN HỌC TẬP
Sharing is learning

Câu 4. Database thuộc thành phần nào trong máy tính?

A. Input B. Output C. Memory D.Processor

-> Đáp án: C

ĐOÀN KHOA
CÔNG NGHỆ PHẦN MỀM
BAN HỌC TẬP
Sharing is learning

Câu 5. Thực hiện phép tính sau và biểu diễn kết quả ở dạng nhị phân 8 bit: −19 − 11

A. 11100010 B. 11101101 C. 10001101 D.10100011

➔Đáp án: A

Giải:

- 19->00010011 -> Bù 2: 11101101
- 11->00001011 -> Bù 2: 11110101

Thực hiện phép toán: 11101101 + 11110101

➔Kết quả: 11100010

ĐOÀN KHOA CÔNG NGHỆ PHẦN MỀM
BAN HỌC TẬP
Sharing is learning

Câu 6. Một bộ chọn 4:1(4 ngõ vào, 1 ngõ ra) có bao nhiêu bit chọn?

A.3
B.4
C.2
D.6

:

➔Đáp án: C
Giải: Số bit chọn của một bộ chọn bằng Log (2,n) với n là số ngõ vào

ĐOÀN KHOA CÔNG NGHỆ PHẦN MỀM
BAN HỌC TẬP
Sharing is learning

Câu 7. Chọn biểu thức Boolean tương ứng với mạch số sau:

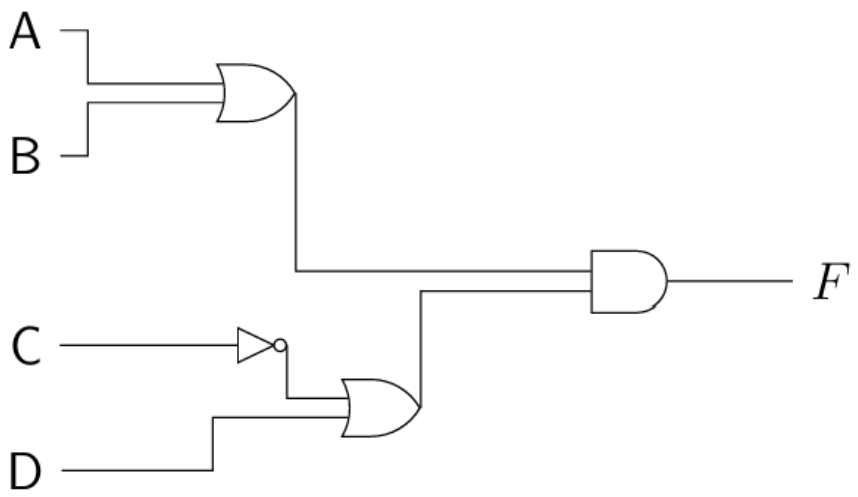

A. F =AB+C'D+BD'

B. F =(A+B)C'+D

C. F =(A+B)(C'+D)

D. F =A'B+C'D+BD'

➔Đáp án: C

Kiểm tra từng phần:

+A và B nối với cổng OR → A+B

+C lấy phủ định rồi nối với D qua cổng OR→ C'+D

+A,B nối cổng AND với C,D→ (A+B)(C'+D)

ĐOÀN KHOA CÔNG NGHỆ PHẦN MỀM
BAN HỌC TẬP
Sharing is learning

Câu 8. Số nhị phân 011011 tương ứng với số nào ở hệ thập phân?

A. 26 C.17

B. 27 D. 24

➔Đáp án: B

Giải

Đánh số thứ tự từ 0 đến 4 lần lượt từ phải qua cho các bit của số nhị phân đã cho

➔Nhân các bit với cơ số 2 có mũ là số thứ tự đã đánh

➔$1 \cdot 2^0 + 1 \cdot 2^1 + 0 \cdot 2^2 + 1 \cdot 2^3 + 1 \cdot 2^4$

➔27

ĐOÀN KHOA CÔNG NGHỆ PHẦN MỀM
BAN HỌC TẬP
Sharing is learning

Câu 9. Khi so sánh RAM và ROM, sự khác biệt về khả năng bay hơi dữ liệu được thể hiện qua tiêu chí nào?

A.Category

B.Write mechanism

C. Erasure

D. Volatility

➔ Đáp án: D

Memory Type	Category	Erasure	Write Mechanism	Volatility
Random-access memory (RAM)	Read-write memory	Electrically, byte-level	Electrically	Volatile
Read-only memory (ROM)	Read-only memory	Not possible	Masks	Nonvolatile
Programmable ROM (PROM)			Electrically	
Erasable PROM (EPROM)	Read-mostly memory	UV light, chip-level		
Electrically Erasable PROM (EEPROM)		Electrically, byte-level		
Flash memory		Electrically, block-level		

BOÀN KHOA CÔNG NGHỆ PHẦN MỀM
BAN HỌC TẬP
Sharing is learning

Câu 10. Dạng minterm của F(A,B,C)= A'BC +AB'C' +ABC là

A.F(A,B,C) =∑m(2,3,7)

B.F(A,B,C) =∑m(3,5,7)

C.F(A,B,C) =∑m(2,4,5)

D.F(A,B,C) =∑m(1,4,7)

➔ **Đáp án: D**

A	B	C	F
0	0	0	0
0	0	1	1
0	1	0	0
0	1	1	0
1	0	0	1
1	0	1	0
1	1	0	0
1	1	1	1

ĐOÀN KHOA CÔNG NGHỆ PHẦN MỀM
BAN HỌC TẬP
Sharing is learning

Câu 11: Hệ thống nhớ có tốc độ cao nhất trong các loại sau là:

A. DRAM B. Cache C. ROM D. SSD

-> Đáp án: B

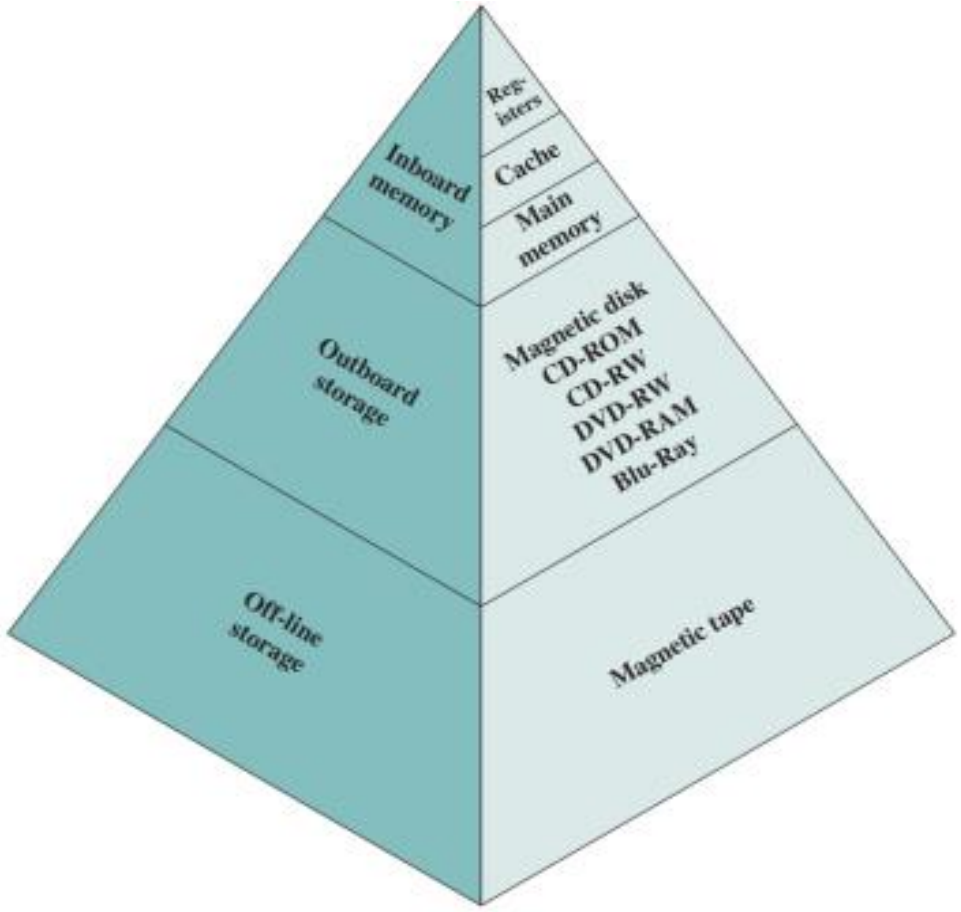

ĐOÀN KHOA
CÔNG NGHỆ PHẦN MỀM
BAN HỌC TẬP
Sharing is learning

Câu 12: Biểu diễn của số –37 trong hệ nhị phân bù 2 với 8 bit là:

A. 11011011

B. 11010101

C. 11011101

D. 11011010

➔Đáp án: A

Giải:

- Chuyển 37 về hệ nhị phân-> 100101
- Thêm cho đủ 8 bit -> 00100101
- Tìm số 1 đầu tiên tính từ bên phải, đảo tất cả bit bên trái số 1 đó

➔11011011

ĐOÀN KHOA CÔNG NGHỆ PHẦN MỀM
BAN HỌC TẬP
Sharing is learning

Câu 13: Cổng nào cho ra mức logic 0 chỉ khi tất cả ngõ vào đều ở mức logic 1?

A. Cổng NOR

B. Cổng NAND

C. Cổng XNOR

D. Cổng AND

➔Đáp án B: cổng NAND

ĐOÀN KHOA CÔNG NGHỆ PHẦN MỀM
BAN HỌC TẬP
Sharing is learning

Câu 14. Công nghệ mạch tích hợp được ứng dụng trong máy tính thế hệ thứ 3 trong khoảng thời gian nào?

A.1960-1970

B.1950-1960

C. 1940-1950

D. 1930-1940

⇒ **Đáp án: A**

Mạch tích hợp ra đời giai đoạn 1950-1960. Nhưng tới giai đoạn 1960-1970 mới tích hợp vào máy tính

ĐOÀN KHOA CÔNG NGHỆ PHẦN MỀM
BAN HỌC TẬP
Sharing is learning

II. TỰ LUẬN

Câu 1

Áp dụng quy trình thiết kế mạch tổ hợp để phát hiện số nguyên tố nhỏ hơn 10, với 4 ngõ vào A,B,C,D(mã hóa số nhị phân 0-15) và 1 ngõ ra (Prime). Nếu giá trị thập phân của ngõ vào là số nguyên tố (2,3,5,7), thì P = 1: ngược lại P = 0

Nếu giá trị thập phân lớn hơn 9, ngõ ra luôn bằng 0.

ĐOÀN KHOA CÔNG NGHỆ PHẦN MỀM
BAN HỌC TẬP
Sharing is learning

	A	B	C	D	P
0	0	0	0	0	0
1	0	0	0	1	0
2	0	0	1	0	1
3	0	0	1	1	1
4	0	1	0	0	0
5	0	1	0	1	1
6	0	1	1	0	0
7	0	1	1	1	1
8	1	0	0	0	0
9	1	0	0	1	0
10	1	0	1	0	0
11	1	0	1	1	0
12	1	1	0	0	0
13	1	1	0	1	0
14	1	1	1	0	0
15	1	1	1	1	0

Lấy theo số 1 (Tổng của tích)

$P=A'B'CD' + A'B'CD + A'BC'D + A'BCD$

$\Rightarrow P=A'(B'C+BD)$

Theo Bìa K

AB \ CD	00	01	11	10
00			1	1
01		1	1	
11				
10				

$\Rightarrow P=A'B'C+A'BD=A'(B'C+BD)$

ĐOÀN KHOA CÔNG NGHỆ PHẦN MỀM
BAN HỌC TẬP
Sharing is learning

$$P = A'(B'C + BD)$$

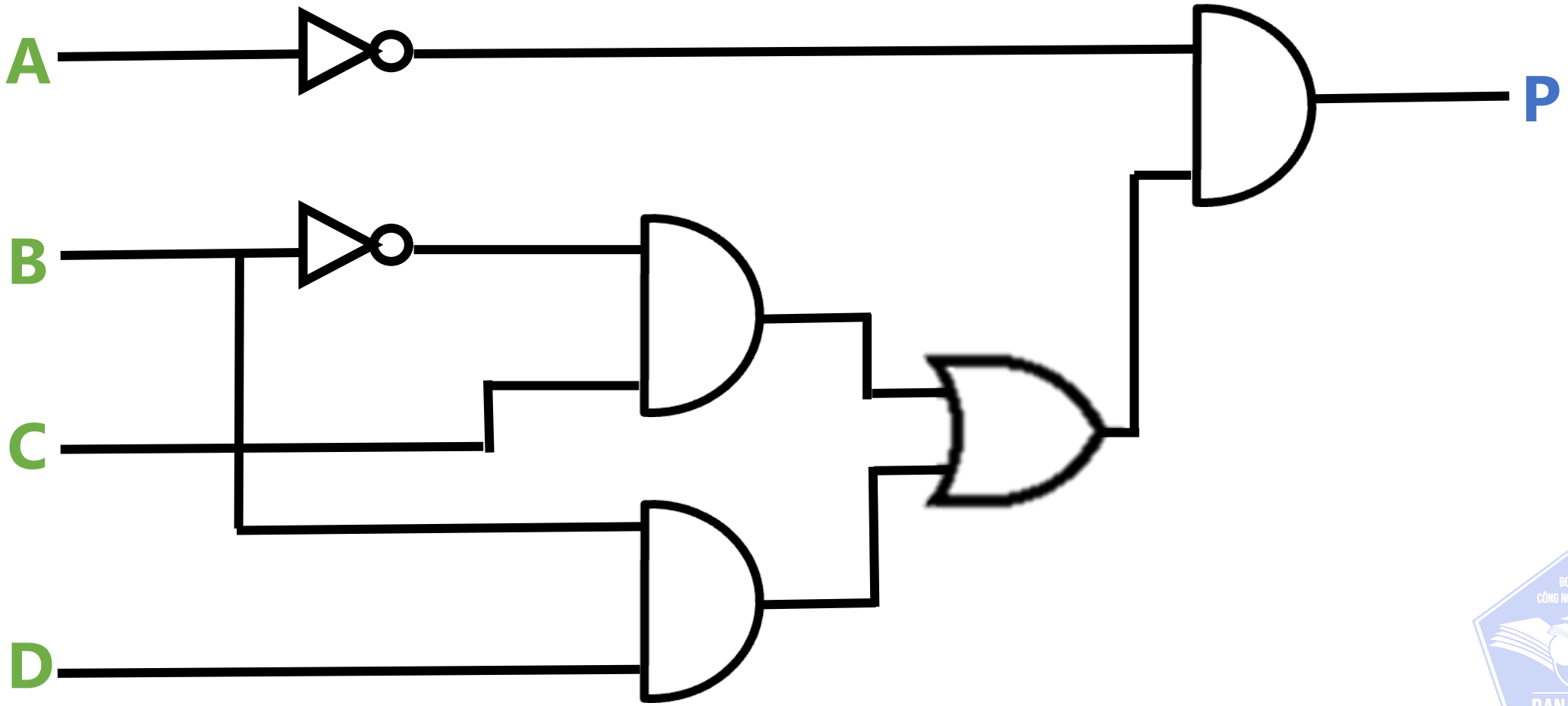

ĐOÀN KHOA
CÔNG NGHỆ PHẦN MỀM
BAN HỌC TẬP
Sharing is learning

2) Dựa vào bộ mạch đã được thiết kế ở câu 1. Hãy vẽ lại mạch nhưng chỉ sử dụng NAND (Số lượng đầu vào tùy ý)

$$\overline{A}\,\overline{B}\,C + \overline{A}\,B\,D$$

$$= \overline{\overline{\overline{A}\,\overline{B}\,C + \overline{A}\,B\,D}}$$

$$= \overline{\overline{(\overline{A}\,\overline{B}\,C)} \cdot \overline{(\overline{A}\,B\,D)}}$$

$$= \overline{\left(\overline{\overline{(A \cdot A)}\,\overline{(B \cdot B)}\,C}\right) \cdot \left(\overline{\overline{(A \cdot A)}\,B\,D}\right)}$$

Đáp án:
- Ép biểu thức về dạng NAND theo định lý De-Morgan(bù của 1 tổng bằng tích của các bù)
- Biến đổi phần tử bù bằng cách nhân cho chính nó dưới dấu bù ta được phép logic NAND.

ĐOÀN KHOA CÔNG NGHỆ PHẦN MỀM
BAN HỌC TẬP
Sharing is learning

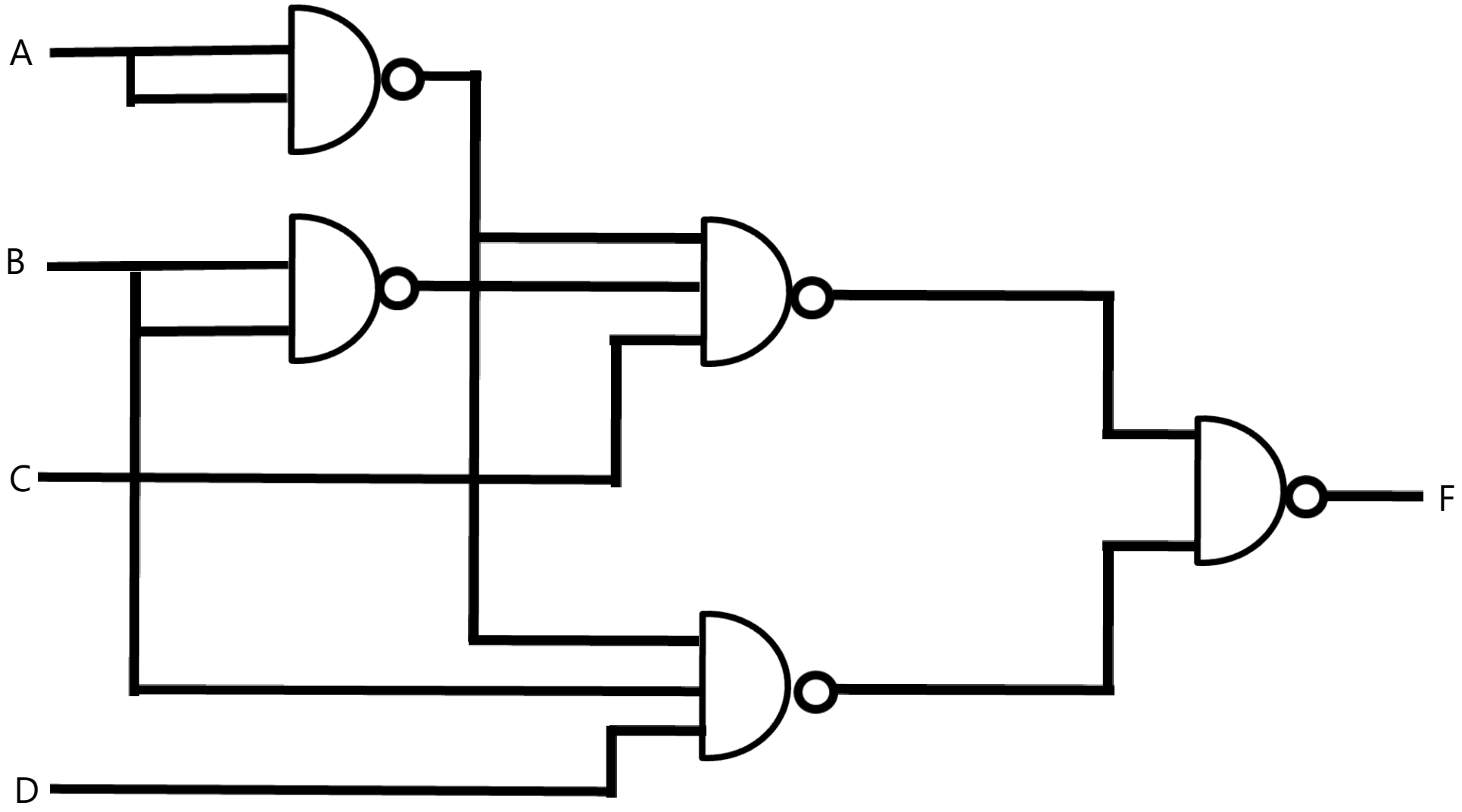

$$\overline{\left(\overline{\overline{(A \cdot A)}\,\overline{(B \cdot B)}\,C}\right) \cdot \left(\overline{\overline{(A \cdot A)}\,B\,D}\right)}$$

ĐOÀN KHOA CÔNG NGHỆ PHẦN MỀM
BAN HỌC TẬP
Sharing is learning

Cách đổi các cổng cơ bản sang cổng NAND

Cổng NOT

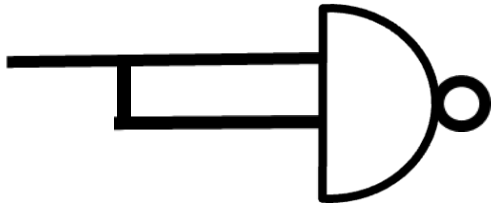

Cổng AND

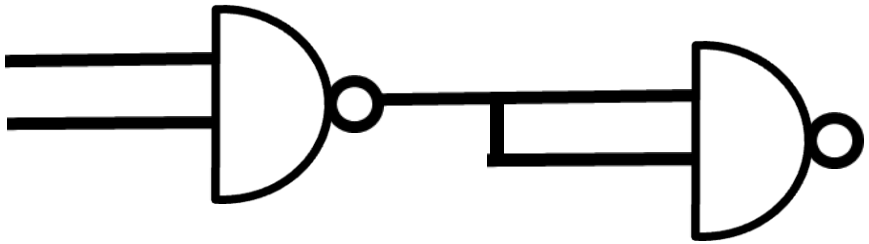

Cổng OR

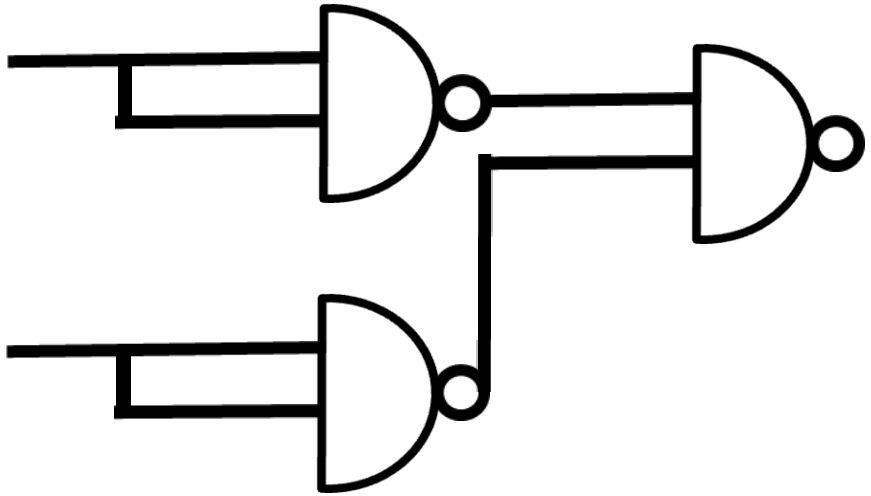

ĐOÀN KHOA CÔNG NGHỆ PHẦN MỀM
BAN HỌC TẬP
Sharing is learning

Cách đổi các cổng cơ bản sang cổng NAND

Cổng XOR

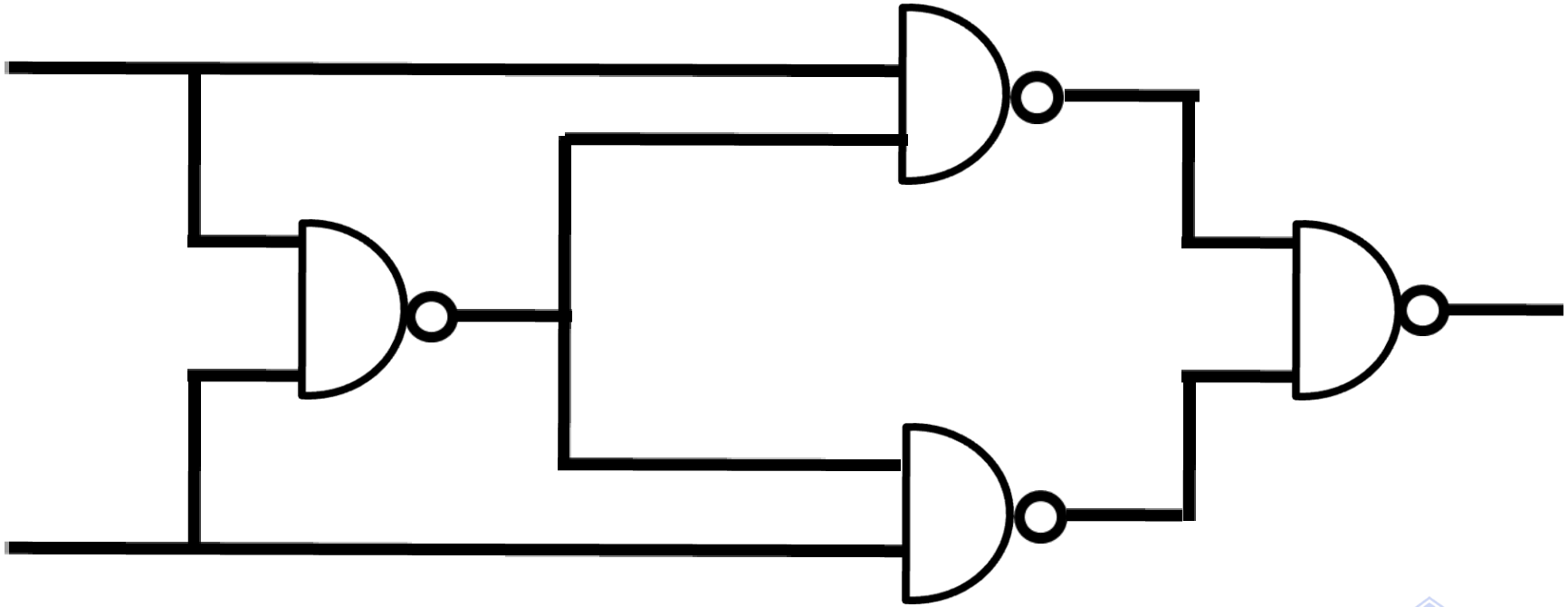

ĐOÀN KHOA
CÔNG NGHỆ PHẦN MỀM
BAN HỌC TẬP
Sharing is learning

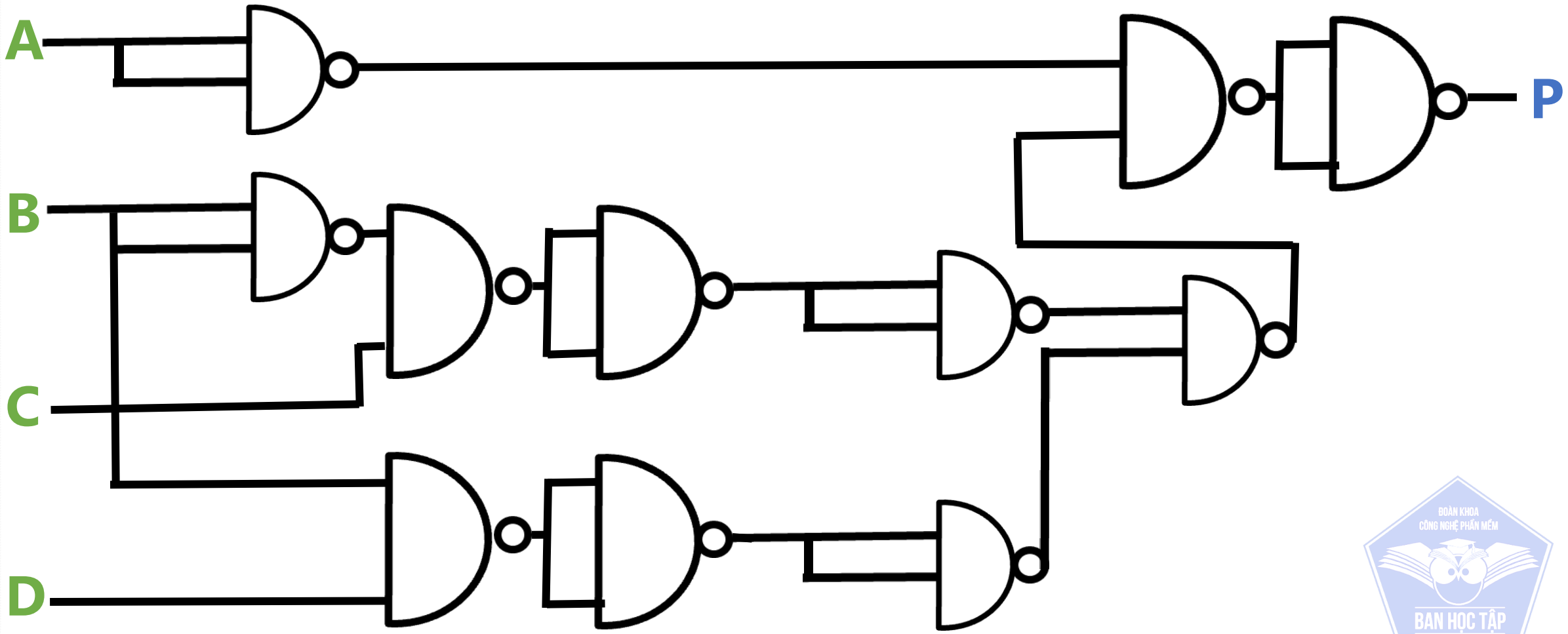

ĐOÀN KHOA
CÔNG NGHỆ PHẦN MỀM
BAN HỌC TẬP
Sharing is learning

BAN HỌC TẬP CÔNG NGHỆ PHẦN MỀM

TRAINING GIỮA KỲ I NĂM HỌC 2025 – 2026

ĐOÀN KHOA
CÔNG NGHỆ PHẦN MỀM
BAN HỌC TẬP

Sharing is learning

HẾT

CẢM ƠN CÁC BẠN ĐÃ THEO DÕI
CHÚC CÁC BẠN CÓ KẾT QUẢ THI THẬT TỐT!

BAN HỌC TẬP

Khoa Công nghệ Phần mềm
Trường Đại học Công nghệ Thông tin
Đại học Quốc gia thành phố Hồ Chí Minh

CONTACT

bht.cnpm.uit@gmail.com
fb.com/bhtcnpm
fb.com/groups/bht.cnpm.uit

TEAM HỌC THUẬT

bhtcnpm.com
handbook.bhtcnpm.com
youtube.com/@bhtcnpm

ĐOÀN KHOA
CÔNG NGHỆ PHẦN MỀM
HỌC THUẬT

- Training
- Giải đáp
- Chia sẻ

ĐOÀN KHOA
CÔNG NGHỆ PHẦN MỀM
TRUYỀN THÔNG

- Design ấn phẩm
- Viết content
- Chụp ảnh